Tragrahmen CookCook 600 N/KeZ

Massblatt/ *Fiche de mesures* 1:20

Sept2005
99/100/040A

Tragrahmen 600
ohne Beleuchtung

Cadre port eur 600
sans éclairage

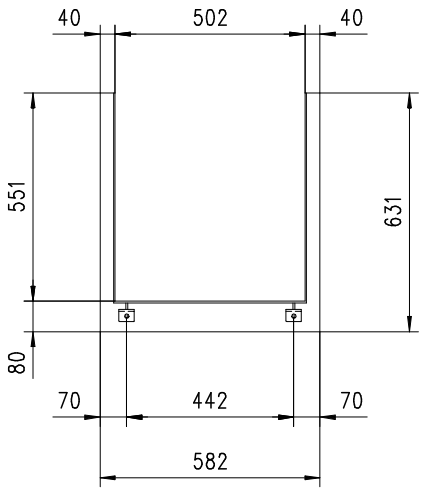

Tragrahmen 600
mit Beleuchtung

Cadre port eur 600
avec éclairage

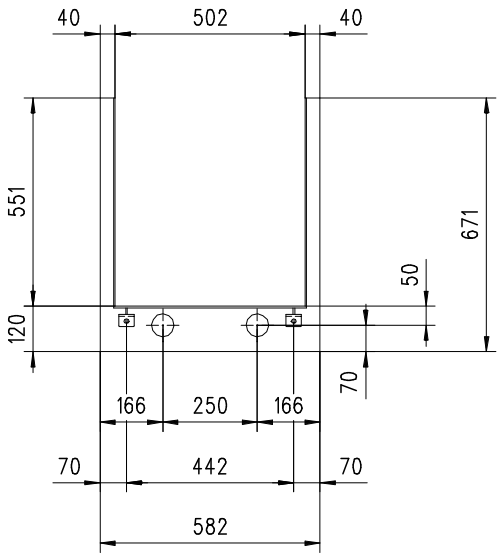

Alle Masse in mm ! Massänderungen vorbehalten / *Dimensions en mm ! Sous rèserve de modifications*

rüegg®
Die Cheminée-Familie